Register your product and get support at
www.philips.com/welcome

HP8345

EN	User manual	HR	Korisnički priručnik
BG	Ръководство за потребителя	HU	Felhasználói kézikönyv
CS	Příručka pro uživatele	KK	Қолданушының нұсқасы
ET	Kasutusjuhend	LT	Vartotojo vadovas

PHILIPS

1

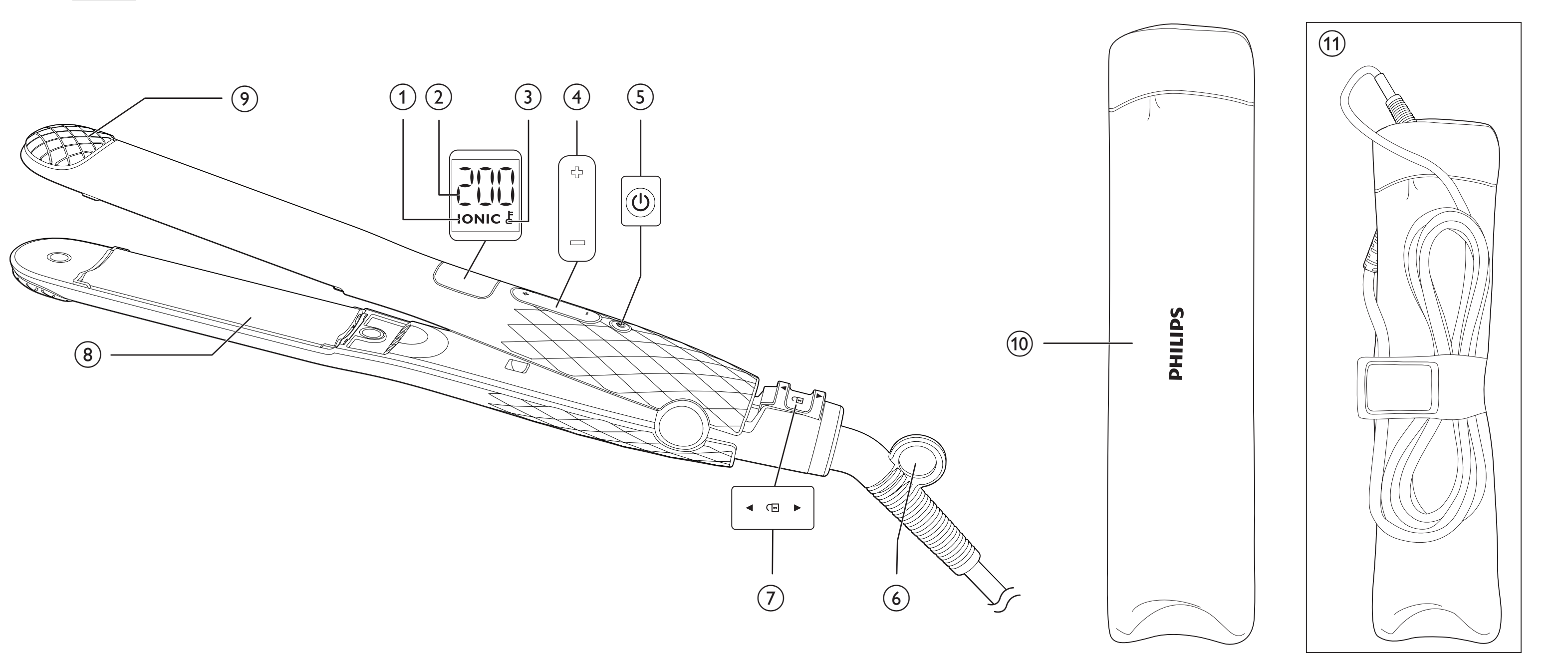

2

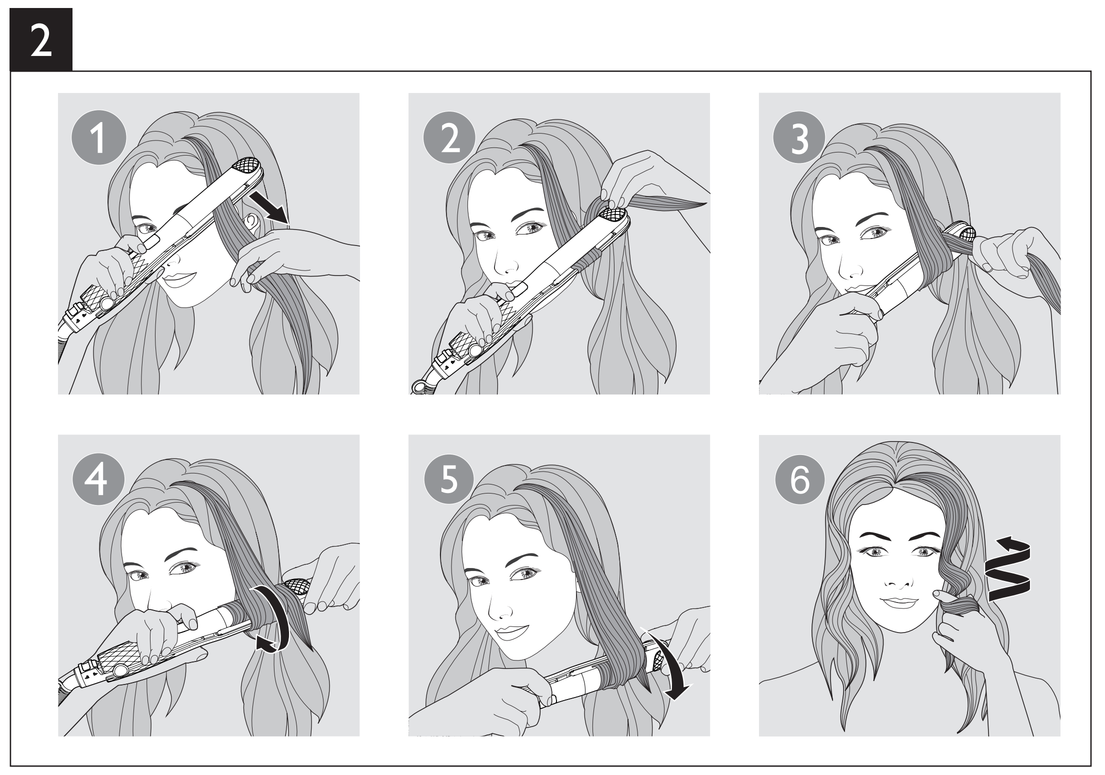

3

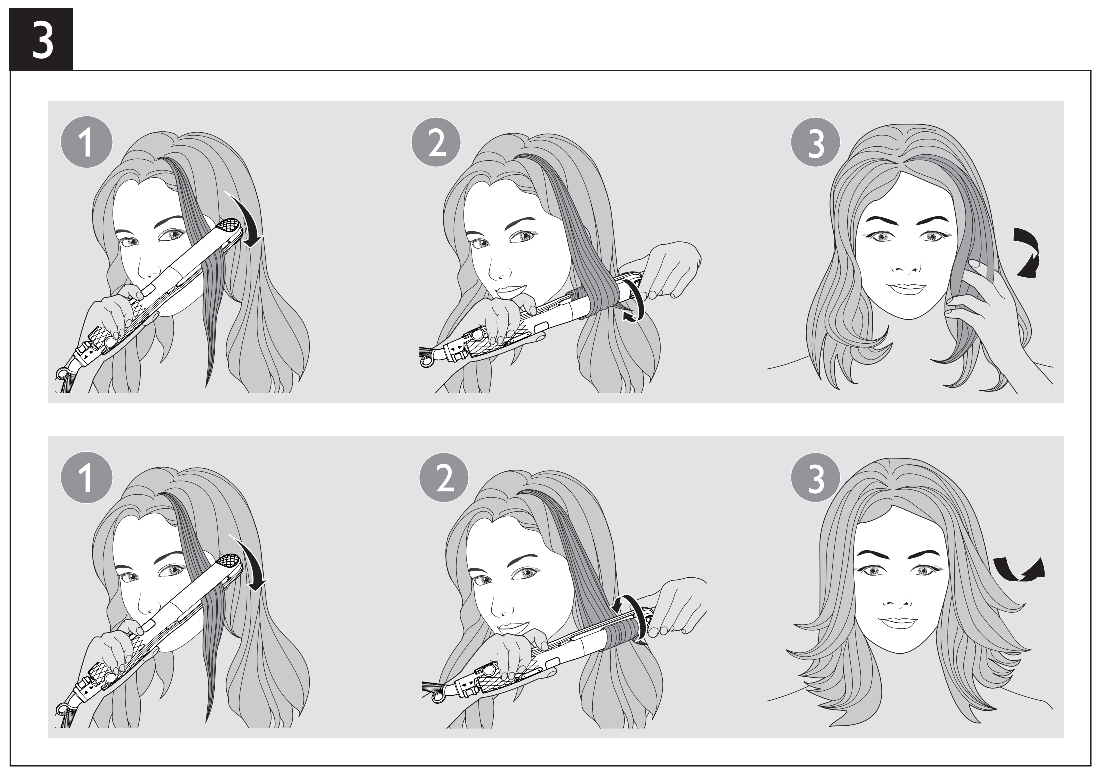

Specifications are subject to change without notice
© 2014 Koninklijke Philips N.V.
All rights reserved.

3140 035 39731

English

Congratulations on your purchase, and welcome to Philips! To fully benefit from the support that Philips offers, register your product at www.philips.com/welcome.

To better understand the instructions, please refer to the video clip at http://www.startresearch.co.uk/volumizer/index.html.

1 Important

Read this user manual carefully before you use the appliance and keep it for future reference.

- WARNING: Do not use this appliance near water.
- When the appliance is used in a bathroom, unplug it after use since the proximity of water presents a risk, even when the appliance is switched off.
- WARNING: Do not use this appliance near bathtubs, showers, basins or other vessels containing water.
- Always unplug the appliance after use.
- If the mains cord is damaged, you must have it replaced by Philips, a service centre authorised by Philips or similarly qualified persons in order to avoid a hazard.
- This appliance can be used by children aged from 8 years and above and persons with reduced physical, sensory or mental capabilities or lack of experience and knowledge if they have been given supervision or instruction concerning use of the appliance in a safe way and understand the hazards involved. Children shall not play with the appliance. Cleaning and user maintenance shall not be made by children without supervision.
- Before you connect the appliance, ensure that the voltage indicated on the appliance corresponds to the local power voltage.
- Do not use the appliance for any other purpose than described in this manual.
- When the appliance is connected to the power, never leave it unattended.
- Never use any accessories or parts from other manufacturers or that Philips does not specifically recommend. If you use such accessories or parts, your guarantee becomes invalid.
- Do not wind the mains cord round the appliance.
- Wait until the appliance has cooled down before you store it.
- Pay full attention when using the appliance since it could be extremely hot. Only hold the handle as other parts are hot and avoid contact with the skin.
- Always place the appliance with the stand on a heat-resistant, stable flat surface. The hot heating plates should never touch the surface or other flammable material.
- Avoid the mains cord from coming into contact with the hot parts of the appliance.
- Keep the appliance away from flammable objects and material when it is switched on.
- Never cover the appliance with anything (e.g. a towel or clothing) when it is hot.
- Only use the appliance on dry hair. Do not operate the appliance with wet hands.
- Keep the heating plates clean and free of dust and styling products such as mousse, spray and gel. Never use the appliance in combination with styling products.
- The heating plates have coating on. This coating might slowly wear away over time. However, this does not affect the performance of the appliance.
- If the appliance is used on color-treated hair, the heating plates may be stained. Before using it on artificial hair, always consult their distributor.
- Always return the appliance to a service centre authorized by Philips for examination or repair. Repair by unqualified people could result in an extremely hazardous situation for the user.
- Do not insert metal objects into openings to avoid electric shock.

Electromagnetic fields (EMF)

This Philips appliance complies with all applicable standards and regulations regarding exposure to electromagnetic fields.

Environment

Your product is designed and manufactured with high quality materials and components, which can be recycled and reused. When this crossed-out wheeled bin symbol is attached to a product it means the product is covered by the European Directive 2012/19/EU.

Please inform yourself about the local separate collection system for electrical and electronic products.

Please act according to your local rules and do not dispose of your old products with your normal household waste. The correct disposal of your old product will help prevent potential negative consequences for the environment and human health.

2 Straighten your hair

Preparation for hair
- Wash hair with shampoo and conditioner
- Use heat protection product and comb your hair with large-toothed comb
- Blow dry your hair with a brush

Usage

Ensure that you select a temperature setting that is suitable for your hair. Please refer to the Hair Type table at the end of the chapter. Always select a lower setting when you use the straightener for the first time.

Tip
- It is suggested to keep the heating plates locked before use.

1 Connect the plug to a power supply socket.
2 Press and hold the ⏻ button (⑤) until the display screen lights up.
↳ The default temperature setting 160°C is displayed (②).
3 Press the + or — buttons (④) to select your desired temperature setting. Refer to the Hair Type table at the end of the chapter.
↳ When the heating plates are heating up, the temperature digits will blink.
↳ When the heating plates have reached the selected temperature, the temperature digits stop blinking.

ThermoGuard

ThermoGuard prevents you from unintentional heat exposure above 200°C. When you increase the temperature above 200°C, the temperature will increase only 5°C by each step.

4 The ion function is activated when the appliance is switched on, which provides additional shine and reduces frizz.
↳ The ion indicator (①) is displayed.
↳ You may smell a special odor and hear a sizzling noise. It is common because they are caused by the ion generator.
5 Slide the closing lock (⑦) downwards to unlock the appliance.
6 The keys are automatically locked if no button is pressed for 15 seconds to avoid unintentional switching.
Press + for 1 sec to unlock the appliance.
7 Comb your hair and then start by clipping your blow dried hair into sections not wider than 5cm.
Note: For thicker hair, it is suggested to create more sections.
8 Place one section of hair in between the heating plates (⑧) and press the handles firmly together.
9 Slide the straightener down the length of the hair in a single motion (max. 5 seconds) from root to end, without stopping to prevent overheating.
10 To straighten the rest of your hair, repeat step 7 to 9 until you achieve your desired look.
11 To finish your hair styling, mist with a shine spray or flexible hold hairspray.

Tip: Do not brush your hair while setting your hair style.
Note: The appliance has auto shut-off function. It switches off automatically after 60 minutes.

3 Create curls and flicks

To create curls (Fig. 2)

1 Take a section of hair and place it between the heating plates.
2 Wrap the hair once around the straightener with the hair covering over the upper part of the straightener. Hold on to the remaining hair so that it stays between the plates.
3 Turn the straightener 180 degree inwards.
4 Move your hand which is holding the remaining hair in Step 2 to the cool tip.
5 Pull the straightener downwards along the hair and rotate continuously in a downward motion until you reach the end of the hair.

Tip: Gently relax the grip on the handle as you rotate so that you can easily turn the straightener

To create flicks (Fig. 3)

1 Straighten your hair as described in Chapter 2. As straightener gets close to the end of the hair tips, slowly rotate your wrist to turn the straightener in half-circle motion inwards (or outwards) till hair glides off the plates.
2 Repeat the above step until you achieve the desired look.

After use:

1 Switch off the appliance and unplug it.
2 Place it on a heat-resistant surface until it cools down.
3 Clean the appliance and heating plates by damp cloth.
4 Close the heating plates (⑧) and slide the closing lock (⑦) upwards to lock the appliance.
5 Keep it in a safe and dry place, free of dust. You can also hang it with the hanging loop (⑥), or store it in the supplied pouch (⑩), with the appliance and cable placed properly (⑪).

Tip
- Use the straightener only when your hair is dry.
- Frequent users are recommended to use heat protection products when straightening.

Hair Type	Temperature Setting
Coarse, curly, hard-to-straighten	Mid to High (180 °C and above)
Fine, medium-textured or softly waved	Low to Mid (150 °C to 180 °C)
Pale, blonde, bleached or color-treated	Low (Below 150°C)

4 Guarantee and service

If you need information e.g. about replacement of an attachment or if you have a problem, please visit the Philips website at www.philips.com or contact the Philips Customer Care Centre in your country (you find its phone number in the worldwide guarantee leaflet). If there is no Consumer Care Centre in your country, go to your local Philips dealer.

Български

Поздравяваме ви за покупката и добре дошли при Philips! За да се възползвате изцяло от предлаганата от Philips поддръжка, регистрирайте изделието си на www.philips.com/welcome.

За да разберете по-добре инструкциите, гледайте видеоклипа на http://www.startresearch.co.uk/volumizer/index.html.

1 Важно

Преди да използвате уреда, прочетете внимателно това ръководство за потребителя и го запазете за справка в бъдеще.

- ПРЕДУПРЕЖДЕНИЕ: Не използвайте уреда близо до вода.
- Ако уредът се използва в банята, след употреба го изключвайте от контакта. Близостта до вода води до риск, дори когато уредът не работи.
- ПРЕДУПРЕЖДЕНИЕ: Не използвайте уреда близо до вани, душове, мивки или съдове с вода.
- След употреба винаги изключвайте уреда от контакта.
- С оглед предотвратяване на опасност, при повреда в захранващия кабел той трябва да бъде сменен от Philips, оторизиран от Philips сервиз или квалифициран техник.
- Този уред може да се използва от деца на възраст над 8 години и от хора с намалени физически възприятия или умствени недостатъци или без опит и познания, ако са инструктирани за безопасна употреба на уреда и са под наблюдение с цел гарантиране на безопасна употреба и ако са им разяснени евентуалните опасности. Не позволявайте на деца да си играят с уреда. Не позволявайте на деца да извършват почистване или поддръжка на уреда без надзор.
- Преди да включите уреда в контакта, проверете дали посоченото върху уреда напрежение отговаря на това на местната електрическа мрежа.
- Не използвайте уреда за цели, различни от указаното в това ръководство.
- Никога не оставяйте уреда без надзор, когато е включен в електрическата мрежа.
- Никога не използвайте аксесоари или части от други производители или такива, които не са специално препоръчвани от Philips. При използване на такива аксесоари или части вашата гаранция става невалидна.
- Не навивайте захранващия кабел около уреда.
- Изчакайте уреда да изстине, преди да го приберете.
- Уредът се нагорещява много, затова бъдете изключително внимателни при използването му. Хващайте уреда само за дръжката, тъй като другите части са горещи, и избягвайте контакт с кожата.
- Винаги поставяйте уреда с поставката върху топлоустойчива, стабилна и равна повърхност. Нагорещените пластини никога не бива да докосват повърхността или други запалими материали.
- Пазете захранващия кабел от допир с горещите части на уреда.
- Когато уредът е включен, го дръжте далече от лесно запалими предмети и материали.
- Не покривайте уреда с каквото и да било (напр. кърпа или дреха), докато е горещ.
- Използвайте уреда само на суха коса. Не използвайте уреда с мокри ръце.
- Поддържайте пластините чисти, без прах и стилизиращи продукти като пяна, лак или гел за коса. Никога не използвайте уреда в съчетание със стилизиращи продукти.
- Пластините имат покритие. С течение на времето покритието може постепенно да се износи. Това обаче не влияе на работата на уреда.
- Ако уредът се използва върху боядисана коса, пластините може да станат на петна. Преди да използвате уреда върху изкуствена коса, непременно се консултирайте с дистрибутора на косата.
- За проверка или ремонт носете уреда само в упълномощен от Philips сервиз. Ремонт, извършен от неквалифицирани лица, може да създаде изключително опасни ситуации за потребителя.
- За да избегнете токов удар, не пъхайте метални предмети в отворите.

Електромагнитни излъчвания (EMF)

Този уред на Philips е в съответствие с нормативната уредба и всички действащи стандарти, свързани с излагането на електромагнитни излъчвания.

Околна среда

Продуктът е разработен и произведен от висококачествени материали и компоненти, които могат да бъдат рециклирани и използвани повторно.

Когато към изделието е прикачен задраскан символ на контейнер за отпадъци, това означава, че изделието отговаря на европейската директива 2012/19/EU.

Осведомете се относно местната система за разделно събиране на отпадъци за електрическите и електронните продукти.

Съобразявайте се с местните разпоредби и не изхвърляйте старите си продукти с обикновените битови отпадъци. Правилният начин на изхвърляне на старото изделие ще спомогне за отстраняването на потенциални отрицателни последствия за околната среда и човешкото здраве.

2 Изправяне на косата

Подготвяне на косата
- Измийте косата с шампоан и балсам
- Нанесете продукт за защита от висока температура и срешете косата с едър гребен
- Изсушете косата със сешоар и четка

Употреба

Погрижете се да изберете температурна настройка, подходяща за вашата коса. Вижте таблицата ,,Тип коса" в края на тази глава. Винаги избирайте по-ниска настройка, когато използвате пресата за първи път.

Съвет
- Препоръчително е да държите пластините затворени преди употреба.

1 Включете щепсела в контакта.
2 Натиснете бутона ⏻ (⑤), докато дисплеят светне.
↳ Показва се фабричната настройка на температурата 160°C (②).
3 Натискайте бутоните + или — (④), за да изберете желаната температурна настройка. Вижте таблицата ,,Тип коса" в края на тази глава.
↳ Докато пластините се загряват, цифрите на температурата мигат.
↳ Когато пластините достигнат избраната температура, цифрите на температурата престават да мигат.

ThermoGuard

ThermoGuard ви предпазва от неволно излагане на температури над 200°C. Когато повишите температурата над 200°C, тя ще се увеличава само с 5°C на всяка стъпка.

4 Функцията за йонизиране се включва при включването на уреда, като осигурява допълнителен блясък и намалява хвърченето на косата.
↳ Показва се йонният индикатор (①).
↳ Може да усетите специфична миризма и да чуете леко пукане. Това е нормално и идва от йонния генератор.
5 Плъзнете заключалката (⑦) надолу, за да отключите уреда.
6 Бутоните се заключват автоматично, ако в продължение на 15 секунди не бъде натиснат бутон, за да се избегне неволно включване.
Натиснете + за 1 секунда, за да отключите уреда.
7 Срешете косата, след като сте я изсушили със сешоар, и започнете с разделяне и защипване на кичури, не по-широки от 5 см.
Забележка: За по-гъста коса е препоръчително да направите повече кичури.
8 Поставете кичур коса между пластините (⑧) и притиснете дръжките плътно една към друга.
9 Плъзнете пресата за изправяне надолу по дължината на косата с едно движение (макс. 5 секунди) от корените към краищата, без да спирате, за да не прегреете косата.
10 За да изправите останалата част от косата си, повтаряйте стъпки от 7 до 9, докато постигнете желания вид.
11 За да завършите прическата, напръскайте със спрей за блясък или лак за коса с нормална фиксация.

Съвет: Не решете косата, докато оформяте прическата.
Забележка: Уредът има функция за автоматично изключване. Изключва се автоматично след 60 минути.

3 Направете къдрици и камшичета

Как да направите къдрици (фиг. 2)

1 Хванете кичур коса и го сложете между изправящите пластини.
2 Увийте веднъж кичура около пресата, като го прехвърлите над горната пластина. Дръжте свободния му край, така че кичурът да не се изплъзне от пластините.
3 Завъртете пресата навътре на 180 градуса.
4 Пуснете свободния край на кичура, който държахте на стъпка 2, и хванете студения край на пресата.
5 Издърпайте пресата надолу през кичура коса, като при това въртите пресата непрекъснато, докато достигне края на кичура.

Съвет: Отпуснете леко дръжката на пресата, докато я въртите, за да улесните завъртането

Как да направите камшичета (фиг. 3)

1 Изправете косата, както е описано в глава 2. Когато пресата се доближи до краищата на косата, завъртете бавно китката си, за да завъртите пресата на половин оборот навътре (или навън), докато косата се изплъзне от пластините.
2 Повтаряйте горната стъпка, докато постигнете желания вид.

След употреба:

1 Изключете уреда и извадете щепсела от контакта.
2 Оставете уреда върху топлоустойчива повърхност, докато се охлади.
3 Почистете уреда и пластините с влажна кърпа.
4 Затворете пластините (⑧) и плъзнете заключалката (⑦) нагоре, за да заключите уреда.
5 Приберете уреда на безопасно и сухо място без прах. Можете също да го окачите на халката за окачване (⑥) или да го приберете в приложения калъф (⑩), като приберете правилно уреда и кабела му (⑪).

Съвет
- Използвайте пресата за изправяне само на суха коса.
- Ако често изправяте косата си, е препоръчително да използвате продукти за защита от висока температура.

Тип коса	Температурна настройка
Твърда, къдрава, трудна за изправяне	Средна до висока (180°C и повече)
Фина, средно чуплива или леко вълниста	Ниска до средна (150°C до 180°C)
Светла, руса, изрусена или боядисана	Ниска (под 150°C)

4 Гаранция и сервиз

Ако се нуждаете от информация, например за замяна на приставка, или имате проблем, посетете Интернет сайта на Philips на адрес www.philips.com или се обърнете към Центъра за обслужване на клиенти на Philips във вашата страна (телефонния му номер можете да намерите в международната гаранционна карта). Ако във вашата страна няма Център за обслужване на потребители, обърнете се към местния търговец на уреди на Philips.

Čeština

Gratulujeme k nákupu a vítáme Vás mezi uživateli výrobků společnosti Philips! Chcete-li využívat všech výhod podpory nabízené společností Philips, zaregistrujte svůj výrobek na stránkách www.philips.com/welcome.

Názorné video naleznete na webových stránkách http://www.startresearch.co.uk/volumizer/index.html.

1 Důležité informace

Před použitím tohoto přístroje si pečlivě přečtěte tuto uživatelskou příručku a uschovejte ji pro budoucí použití.

- VAROVÁNÍ: Nepoužívejte tento přístroj v blízkosti vody.
- Pokud je přístroj používán v koupelně, odpojte po použití jeho síťovou zástrčku ze zásuvky, neboť blízkost vody představuje riziko i v případě, že je přístroj vypnutý.
- VAROVÁNÍ: Nepoužívejte přístroj v blízkosti van, sprch, umyvadel nebo jiných nádob s vodou.
- Po použití přístroj vždy odpojte ze sítě.
- Pokud by byl poškozen napájecí kabel, musí jeho výměnu provést společnost Philips, autorizovaný servis společnosti Philips nebo obdobně kvalifikovaní pracovníci, aby se předešlo možnému nebezpečí.
- Děti od 8 let věku a osoby s omezenými fyzickými, smyslovými nebo duševními schopnostmi nebo nedostatkem zkušeností a znalostí mohou tento přístroj používat v případě, že jsou pod dohledem nebo byly poučeny o bezpečném používání přístroje a chápou rizika, která mohou hrozit. Děti si s přístrojem nesmí hrát. Čištění a uživatelskou údržbu nesmí provádět děti bez dozoru.
- Před zapojením přístroje se ujistěte, zda napětí uvedené na přístroji odpovídá místnímu napětí.
- Nepoužívejte přístroj pro jiné účely než uvedené v této příručce.
- Je-li přístroj připojen k napájení, nikdy jej neponechávejte bez dozoru.
- Nikdy nepoužívejte příslušenství nebo díly od jiných výrobců nebo takové, které nebyly doporučeny společností Philips. Použijete-li takové příslušenství nebo díly, pozbývá záruka platnosti.
- Nenavíjejte napájecí kabel okolo přístroje.
- Před uložením přístroje počkejte, až zcela vychladne.
- Při použití přístroje vždy dávejte dobrý pozor, protože může být velmi horký. Držte jej pouze za rukojeť a zabraňte styku s pokožkou, protože jeho ostatní části jsou horké.
- Přístroj vždy ukládejte stojánkem na tepelně odolný, stabilní rovný povrch. Horké ohřívací destičky se nesmí dotýkat povrchu nebo jiného hořlavého materiálu.
- Zabraňte tomu, aby se horké díly přístroje dotknuly napájecího kabelu.
- Je-li přístroj zapnutý, uchovávejte jej mimo dosah hořlavých předmětů a materiálu.
- Je-li přístroj horký, nikdy jej ničím nezakrývejte (např. ručníkem nebo oblečením).
- Přístroj používejte pouze na suché vlasy. Nepoužívejte přístroj, pokud máte mokré ruce.
- Ohřívací destičky udržujte čisté, bez prachu a kadeřnických přípravků, jako jsou pěnové tužidlo, sprej či gel. Přístroj nepoužívejte v kombinaci s kadeřnickými přípravky.
- Ohřívací destičky mají upravený povrch. Tento povrch se může postupně pomalu odírat. Tento jev však nemá žádný vliv na výkon přístroje.
- Pokud přístroj používáte na barvené vlasy, ohřívací destičky se mohou ušpinit. Před použitím na umělé vlasy se poraďte s jejich distributorem.
- Kontrolu nebo opravu přístroje svěřte vždy servisu společnosti Philips. Opravy provedené nekvalifikovanými osobami mohou být pro uživatele mimořádně nebezpečné.
- Nevkládejte kovové předměty do otvorů. Předejdete tak úrazu elektrickým proudem.

Elektromagnetická pole (EMP)

Tento přístroj Philips odpovídá všem platným normám a předpisům týkajícím se elektromagnetických polí.

Životní prostředí

Výrobek je navržen a vyroben z vysoce kvalitního materiálu a součástí, které lze recyklovat a znovu používat.

Pokud je výrobek označen tímto symbolem přeškrtnutého kontejneru, znamená to, že výrobek podléhá evropské směrnici 2012/19/EU.

Zjistěte si informace o místním systému sběru tříděného odpadu elektrických a elektronických výrobků.

Postupujte podle místních nařízení a nelikvidujte staré výrobky spolu s běžným komunálním odpadem. Správnou likvidací starého výrobku pomůžete předejít možným negativním dopadům na životní prostředí a lidské zdraví.

2 Narovnávání vlasů

Příprava vlasů
- Vlasy umyjte šampónem a kondicionérem.
- Použije přípravek na ochranu před teplem a vlasy rozčesejte hřebenem se širokými zuby.
- Vysušte vlasy vyfoukáním s kartáčem.

Použití

Ujistěte se, že jste zvolili teplotu, která odpovídá vašemu typu vlasů. Seznamte se s tabulkou s typy vlasů na konci kapitoly. Při prvním použití vlasové žehličky vždy vyberte nízkou teplotu.

Tip
- Před použitím doporučujeme mít ohřívací destičky zamknuté.

1 Zapojte zástrčku do zásuvky.
2 Stiskněte a podržte tlačítko ⏻ (⑤), dokud se nerozsvítí obrazovka displeje.
↳ Zobrazí se výchozí nastavení teploty 160 °C (②).
3 Vyberte požadované nastavení teploty stisknutím tlačítek + nebo — (④). Seznamte se s tabulkou s typy vlasů na konci kapitoly.
↳ Během zahřívání ohřívacích destiček budou číslice teploty blikat.
↳ Jakmile se ohřívací destičky zahřejí na požadovanou teplotu, přestanou blikat číslice teploty.

Funkce ThermoGuard

Funkce ThermoGuard předchází tomu, abyste byli nezamýšleně vystaveni teplotám přes 200 °C. Když teplotu zvýšíte nad 200 °C, bude se v každém kroku zvyšovat jenom o 5° C.

4 Při zapnutí přístroje se aktivuje ionizace, která vám zajistí větší lesk a méně zacuchávání.
↳ Je zobrazen indikátor ionizace (①).
↳ Patrně ucítíte specifickou vůni a uslyšíte zvuk praskání. Jde o běžnou vlastnost způsobenou generátorem ionizace.
5 Přesunutím zavíracího zámku (⑦) směrem dolů přístroj odemkněte.
6 Pokud nestisknete žádné tlačítko po dobu 15 sekund, tlačítka se automaticky zamknou, aby se zabránilo nechtěnému přepnutí.
Stisknutím tlačítka + po dobu 1 sekundy přístroj odemknete.
7 Učesejte si vlasy, a pak začněte vyfoukané a vysušené vlasy spínat do pramínků o šířce maximálně 5 cm.
Poznámka: U hustších vlasů doporučujeme vytvořit více pramínků vlasů.
8 Vložte jeden pramínek vlasů mezi ohřívací destičky (⑧) a pevně stiskněte rukojeti.
9 Žehličku na vlasy posouvejte jedním pohybem po délce vlasů směrem dolů (max. 5 sekund) od kořínků ke konečkům; nepřestávejte, abyste zabránili přehřátí vlasů.
10 Pokud chcete narovnat zbývající vlasy, opakujte kroky 7 až 9 do té doby, než dosáhnete požadovaného vzhledu.
11 Na konci úpravy vlasů vlasy lehce přestříkněte leskem nebo pružným lakem na vlasy.

Tip: Při tvarování vlasy nečesejte.
Poznámka: Přístroj je vybaven funkcí automatického vypnutí. Automaticky se vypne po 60 minutách.

3 Vytvářejte lokny a vytočení

Chcete-li vytvářet lokny (obr. 2)

1 Uchopte pramen vlasů a vložte jej mezi ohřívací destičky.
2 Jednou obtočte vlasy okolo žehličky tak, aby vlasy zakrývaly horní část žehličky. Zbývající část vlasů přidržte, aby zůstaly mezi destičkami.
3 Otočte žehličku dovnitř o 180 stupňů.
4 Pohněte rukou, která drží zbývající část vlasů z kroku 2, k chladnému konci.
5 Táhněte žehličku směrem dolů podél vlasů a souvisle jí otáčejte směrem dolů, dokud nedosáhnete konečků.

Tip: Držadlo držte volně, abyste mohli snadno otáčet žehličkou

Chcete-li vytvářet vytočení (obr. 3)

1 Narovnejte vlasy podle popisu v kapitole 2. Jakmile se budete žehličkou přibližovat ke konečkům vlasů, pomalu zápěstím žehličku otáčejte o půl otáčky směrem dovnitř (nebo ven), dokud vlasy nevyklouznou z žehličky.
2 Opakujte krok výše, dokud nedosáhnete požadovaného vzhledu.

Po použití:

1 Vypněte přístroj a odpojte jej ze sítě.
2 Položte jej na žáruvzdorný povrch, dokud nevychladne.
3 Očistěte přístroj a ohřívací destičky vlhkým hadříkem.
4 Zavřete ohřívací cestičky (⑧) a přístroj zamkněte přesunutím zámku (⑦) nahoru.
5 Skladujte jej na bezpečném, suchém a bezprašném místě. Můžete jej také zavěsit za poutko (⑥) nebo použít dodané pouzdro (⑩), kam je možné přístroj a kabel vložit (⑪).

Tip
- Vlasovou žehličku používejte jen na suché vlasy.
- Častým uživatelům doporučujeme při narovnávání používat přípravky na ochranu vlasů před teplem.

Typ vlasů	Nastavení teploty
Hrubé a kudrnaté vlasy, které jdou těžko narovnat	Střední až vysoké (180 °C a vyšší)
Jemné, středně nebo lehce zvlněné	Nízké až střední (150 °C až 180 °C)
Světlé, plavé, odbarvené nebo barvené	Nízké (pod 150 °C)

4 Záruka a servis

Pokud byste měli jakýkoliv problém (např. s výměnou nástavce) nebo pokud potřebujete nějakou informaci, navštivte webovou stránku společnosti Philips www.philips.com nebo kontaktujte středisko péče o zákazníky společnosti Philips ve vaší zemi (telefonní číslo najdete v letáčku s celosvětovou zárukou). Pokud se ve vaší zemi středisko péče o zákazníky společnosti Philips nenachází, obraťte se na místního prodejce výrobků Philips.

Eesti

Õnnitleme ostu puhul ja tervitame Philipsi poolt! Philipsi pakutava tootetoe eeliste täielikuks kasutamiseks registreerige oma toode saidil www.philips.com/welcome.

Juhiste paremaks mõistmiseks vt saidil http://www.startresearch.co.uk/volumizer/index.html toodud videoklippi.

1 Tähtis

Enne seadme kasutamist lugege seda kasutusjuhendit hoolikalt ja hoidke see edaspidiseks alles.

- HOIATUS: ärge kasutage seda seadet vee läheduses.
- Pärast seadme kasutamist vannitoas võtke pistik kohe pistikupesast välja, kuna vee lähedus kujutab endast ohtu ka väljalülitatud seadme korral.
- HOIATUS: ärge kasutage seda seadet vannide, duššide, basseinide või teiste vettsisaldavate anumate läheduses.
- Võtke seade alati pärast kasutamist vooluvõrgust välja.
- Kui toitejuhe on rikutud, siis ohtlike olukordade vältimiseks tuleb lasta toitejuhe vahetada Philipsis, Philipsi volitatud hoolduskeskuses või samasugust kvalifikatsiooni omaval isikul.
- Seda seadet võivad kasutada lapsed alates 8. eluaastast ning füüsiliste puuete ja vaimuhäiretega isikud või isikud, kellel puuduvad kogemused ja teadmised, kui neid valvatakse või neile on antud juhendid seadme ohutu kasutamise kohta ja nad mõistavad sellega seotud ohte. Lapsed ei tohi seadmega mängida. Lapsed ei tohi seadet ilma järelevalveta puhastada ega hooldada.
- Enne seadme sisselülitamist kontrollige, kas seadmele märgitud pinge vastab kohaliku elektrivõrgu pingele.
- Ärge kasutage seadet muuks, kui selles kasutusjuhendis kirjeldatud otstarbeks.
- Ärge jätke kunagi elektrivõrku ühendatud seadet järelevalveta.
- Ärge kunagi kasutage teiste tootjate poolt tehtud tarvikuid või osi, mida Philips ei ole eriliselt soovitanud. Selliste tarvikute või osade kasutamisel kaotab garantii kehtivuse.
- Ärge kerige toitejuhet ümber seadme.
- Enne hoiukohta panekut laske seadmel täielikult maha jahtuda.
- Olge seadme kasutamisel väga tähelepanelik, kuna see võib olla äärmiselt kuum. Hoidke kinni üksnes käepidemest, kuna teised osad on kuumad. Vältige kokkupuudet nahaga.
- Asetage seade koos alusega alati kuumakindlale stabiilsele tasasele pinnale. Kuumad sirgendusplaadid ei tohi kunagi pinna ega muude tuleohtlike materjalidega kokku puutuda.
- Ärge laske toitejuhtmel vastu seadme kuumi osi minna.
- Hoidke sisselülitatud seadet kergesti süttivatest objektidest ja materjalidest kaugemal.
- Kunagi ärge katke kuuma seadet millegagi kinni (nt käteräti või riidetükiga).
- Rakendage seadet ainult kuivadel juustel. Ärge kasutage seadet märgade kätega.
- Hoidke sirgendusplaate puhtana ning ärge laske neile tolmu ja juuksehooldusvahendite, nagu juuksevahu, piserdusvahendite ja geeli jääke koguneda. Ärge kunagi kasutage seda seadet koos juuksehooldusvahenditega.
- Sirgendusplaatidel on pinnakate. See kate võib pika aja jooksul ära kuluda. Samas ei mõjuta kulumine seadme jõudlust.
- Kui seadet kasutada värvitud juustel, siis võivad sirgendusplaadid määrduda. Enne kasutamist kunstjuustel pöörduge alati nende edasimüüja poole.
- Viige seade tõrke otsimiseks või parandamiseks alati Philipsi volitatud teeninduskeskusesse. Kui seadet parandab kvalifitseerimata isik, võib see seada kasutaja väga ohtlikku olukorda.
- Elektrilöögi ärahoidmiseks ärge sisestage avade vahelt seadmesse metallesemeid.

Elektromagnetilised väljad (EMF)

See Philipsi seade vastab kõikidele kokkupuudet elektromagnetiliste väljadega käsitlevatele kohaldatavatele standarditele ja õigusnormidele.

Keskkond

Teie toode on kavandatud ja toodetud kvaliteetsetest materjalidest ja osadest, mida on võimalik ringlusse võtta ning uuesti kasutada.
Kui toote külge on kinnitatud selline läbikriipsutatud prügikasti sümbol, siis kehtib tootele Euroopa direktiiv 2012/19/EL.
Palun viige ennast kurssi elektriliste ja elektrooniliste toodete eraldi kogumist reguleerivate kohalike eeskirjadega.
Toimige oma kohalikele seadustele vastavalt ja ärge käidelge vanu tooteid koos olmeprügiga. Vana toote õige kõrvaldamine aitab vältida võimalikke negatiivseid tagajärgi keskkonnale ja inimeste tervisele.

2 Juuste sirgestamine

Juuste ettevalmistamine
- Peske juukseid šampooni ja palsamiga.
- Kasutage kuumakaitsevahendit ja kammige juukseid suurte piidega kammiga.
- Föönitage juukseid harja abil.

Kasutamine
Veenduge, et olete valinud oma juustetüübile sobiva temperatuuriseadistuse. Vaadake peatüki lõpus olevat juuksetüüpide tabelit. Juuksesirgendaja esmakasutamisel valige alati madalam temperatuuriseadistus.

Soovitus
- Enne kasutamist on soovitatav hoida sirgendusplaate lukustatult.

1 Sisestage pistik elektrivõrgu seinakontakti.
2 Vajutage ja hoidke ⏻ nuppu (⑤) all, kuni ekraan läheb heledaks.
↳ Ekraanile kuvatakse temperatuuri vaikeseade 160 °C (②).
3 Soovitud temperatuuriseadistuse valimiseks vajutage + või − nuppu (④). Vaadake peatüki lõpus olevat juuksetüüpide tabelit.
↳ Kui sirgendusplaadid kuumenevad, temperatuurinumbrid vilguvad.
↳ Kui sirgendusplaadid on kuumenenud valitud temperatuurini, lõpetavad temperatuurinumbrid vilkumise.

ThermoGuard
ThermoGuard aitab vältida tahtmatut kontakti kuumusega üle 200 °C. Kui suurendate temperatuuri üle 200 °C, suureneb temperatuur vaid 5 °C iga sammuga.

4 Ioonivoo funktsioon aktiveerub seadme sisselülitamisel. Ioonivoo funktsioon annab täiendavat läiget ning vähendab juuste lainelisust.
↳ Süttib ioonivoo märgutuli (①).
↳ Võite tunda iseäralikku lõhna ja kuulda sisisevat häält. See on tavaline, sest neid tekitab ioonigeneraator.
5 Seadme vabastamiseks libistage lukustusklambrit (⑦).
6 Nuppude soovimatu vajutamise vältimiseks lukustuvad need automaatselt, kui neid ei vajutata 15 sekundi vältel.
Lukustuse vabastamiseks hoidke nuppu + 1 sekundi vältel all.
7 Kammige juuksed ja seejärel hakake oma föönitatud juukseid klambritega kuni 5 cm laiustesse salkudesse kinnitama.
NB! Paksemate juuste puhul on soovitatav teha rohkem salke.
8 Pange üks juuksesalk sirgendusplaatide vahele (⑧) ja vajutage käepidemed tugevasti kokku.
9 Ülekuumenemise vältimiseks libistage juuksesirgendajat peatumata (max 5 sekundit) piki juukseid juurtest juukseotsteni.
10 Ülejäänud juuste sirgendamiseks korrake samme 7–9, kuni olete saavutanud soovitud välimuse.
11 Soengu viimistlemiseks pritsige juukseid läikespreiga või elastsust andva juukselakiga.

Soovitus: ärge harjake soengu seadmisel juukseid.
Märkus: seadmel on automaatse väljalülitumise funktsioon. Seade lülitub 60 minuti pärast automaatselt välja.

3 Lokkide ja lainete tegemine

Lokkide tegemine (joonis 2)

1 Võtke juuksesalk ja pange see sirgendusplaatide vahele.
2 Keerake juuksed ühe korra ümber juuksesirgendaja selliselt, et juuksed kataksid selle ülemist osa. Hoidke ülejäänud juukseid selliselt, et need püsiksid sirgendusplaatide vahel.
3 Keerake juuksesirgendajat 180 kraadi sissepoole.
4 Võtke käega, mis hoiab 2. sammu ajal kinni ülejäänud juuksesalgast, juuksesirgendaja külmast otsast kinni.
5 Tõmmake juuksesirgendajat juuksesalku mööda allapoole ja keerake sirgendajat allapoole liikudes ringi, kuni juuksed on sirgendaja ümber.

Nõuanne: ärge hoidke sirgendaja käepidemest keeramise ajal liiga tugevasti kinni, siis on sirgendajat hõlpsam keerata.

Lainete tegemine (joonis 3)

1 Sirgendage oma juukseid nii, nagu on 2. peatükis kirjeldatud. Kui jõuate sirgendajaga juukseotsteni, keerake rannet aeglaselt, et keerata sirgendajat poolringikujuliselt sissepoole (või väljapoole), kuni juuksed libisevad plaatide vahelt välja.
2 Korrake ülalkirjeldatud võtet, kuni saavutate soovitud tulemuse.

Pärast kasutamist:

1 Lülitage seade välja ja eemaldage toitejuhe seinakontaktist.
2 Asetage see kuumusekindlale pinnale jahtuma.
3 Puhastage seade ja sirgendusplaadid niiske lapiga.
4 Sulgege sirgendusplaadid (⑧) ja seadme lukustamiseks libistage lukustusklamber ⑦ üles.
5 Hoiustage see ohutus ja kuivas tolmuvabas kohas. Võite selle üles riputada ka riputusaasa kaudu(⑥) või panna selle kaasasolevasse kotikesse (⑩) nii, et seade ja juhe oleksid korralikult sees (⑪).

Soovitus
- Kasutage sirgendajat ainult kuivadel juustel.
- Pidevatel kasutajatel soovitatakse sirgendamisel kasutada kuumakaitsevahendeid.

Juuksetüüp	Temperatuuriseadistus
Jämedad, käharad, raskesti sirgendatavad	Keskmisest kõrgeni (180 °C ja üle selle)
Peenikesed, keskmise tihedusega või pehmed lainelised	Madalast keskmiseni (150 °C kuni 180 °C)
Kahvatud, blondid, blondeeritud või värvitud	Madal (alla 150°C)

4 Garantii ja hooldus

Kui vajate teavet, nt mõne tarviku vahetamise kohta aga ka probleemide korral külastage palun Philipsi veebisaiti www.philips.com või võtke ühendust oma riigi Philipsi klienditeeninduskeskusega (telefoninumbri leiate ülemaailmselt garantiitalongilt). Kui teie riigis ei ole klienditeeninduskeskust, pöörduge Philipsi toodete kohaliku müügiesindaja poole.

Hrvatski

Čestitamo vam na kupnji i dobro došli u Philips! Kako biste u potpunosti iskoristili podršku koju nudi Philips, registrirajte svoj uređaj na adresi www.philips.com/welcome.
Kako biste bolje razumjeli upute, pogledajte videozapis na web-stranici http://www.startresearch.co.uk/volumizer/index.html.

1 Važno

Prije uporabe aparata pažljivo pročitajte ovaj korisnički priručnik i spremite ga za buduće potrebe.

- UPOZORENJE: Ovaj aparat nemojte koristiti blizu vode.
- Kada aparat koristite u kupaonici, iskopčajte ga nakon korištenja jer blizina vode predstavlja opasnost, čak i kada je aparat isključen.
- UPOZORENJE: Aparat nemojte koristiti blizu kada, tuševa, umivaonika ili posuda s vodom.
- Aparat obavezno iskopčajte nakon uporabe.
- Ako je kabel za napajanje oštećen, mora ga zamijeniti tvrtka Philips, ovlašteni Philips servisni centar ili neka druga kvalificirana osoba kako bi se izbjegle opasne situacije.
- Ovaj aparat mogu koristiti djeca iznad 8 godina starosti i osobe sa smanjenim fizičkim ili mentalnim sposobnostima te osobe koje nemaju dovoljno iskustva i znanja, pod uvjetom da su pod nadzorom ili da su primili upute u vezi rukovanja aparatom na siguran način te razumiju moguće opasnosti. Djeca se ne smiju igrati aparatom. Ako nisu pod nadzorom, djeca ne smiju čistiti aparat ili ga održavati.
- Prije no što priključite aparat provjerite odgovara li mrežni napon naveden na aparatu naponu lokalne električne mreže.
- Aparat koristite isključivo za svrhu opisanu u ovim uputama.
- Dok je aparat priključen na napajanje, nikada ga nemojte ostavljati bez nadzora.
- Nikada nemojte upotrebljavati dodatke ili dijelove drugih proizvođača ili proizvođača koje tvrtka Philips nije izričito preporučila. Ako upotrebljavate takve dodatke ili dijelove, vaše jamstvo prestaje vrijediti.
- Kabel za napajanje nemojte omotavati oko aparata.
- Prije pohrane pričekajte da se aparat ohladi.
- Budite vrlo pažljivi prilikom uporabe aparata jer on može biti izuzetno vruć. Aparat držite samo za dršku jer su drugi dijelovi vrući te izbjegavajte kontakt s kožom.
- Aparat uvijek postavljajte s postoljem na stabilnu i ravnu površinu otpornu na toplinu. Vruće grijaće ploče ne smiju biti u doticaju s površinom ili drugim zapaljivim materijalom.
- Izbjegavajte dodir mrežnog kabela s vrućim dijelovima aparata.
- Kad je uključen, aparat držite podalje od zapaljivih stvari i materijala.
- Dok je vruć, aparat nikada nemojte prekrivati (ručnikom ili tkaninom).
- Aparat koristite isključivo na suhoj kosi. S aparatom nemojte raditi ako su vam ruke mokre.
- Grijaće ploče trebaju biti očišćene od prljavštine, prašine i sredstava za oblikovanje frizure poput pjene, laka ili gela. Aparat nikada nemojte koristiti u kombinaciji s proizvodima za oblikovanje.
- Grijaće ploče imaju premaz. Ta obloga s vremenom se može polako trošiti. Međutim, to ne utječe na rad aparata.
- Ako aparat koristite na obojanoj kosi, na grijaćim pločama mogu ostati mrlje. Prije upotrebe na umjetnoj kosi, obavezno se posavjetujte s njezinim distributerom.
- Aparat uvijek dostavite u ovlašteni Philips servisni centar na ispitivanje ili popravak. Popravak od strane nestručnih osoba može rezultirati izuzetno opasnom situacijom za korisnika.
- Kako biste izbjegli opasnost od strujnog udara, nemojte umetati metalne predmete u otvore.

Elektromagnetska polja (EMF)

Ovaj aparat tvrtke Philips sukladan je svim primjenjivim standardima i propisima koji se tiču izloženosti elektromagnetskim poljima.

Okoliš

Proizvod je proizveden od vrlo kvalitetnih materijala i komponenti, pogodnih za recikliranje i ponovno korištenje.
kada je na proizvodu prikazan simbol prekrižene kante za otpad, znači da je proizvod obuhvaćen europskom direktivom 2012/19/EU.
Raspitajte se o lokalnim propisima o odlaganju električnih i elektroničkih proizvoda u zaseban otpad.
Pridržavajte se lokalnih propisa. Stare uređaje nemojte odlagati u običan kućanski otpad. Pravilnim odlaganjem starog proizvoda u otpad pridonosite sprječavanju potencijalno negativnih posljedica za okoliš i ljudsko zdravlje.

2 Izravnajte svoju kosu

Priprema kose
- Operite kosu koristeći šampon i regenerator
- Nanesite proizvod za zaštitu od topline i počešljajte kosu češljem s velikim zupcima
- Osušite kosu sušilom koristeći četku

Korištenje
Pazite da odaberete postavku temperature koja odgovara vašem tipu kose. Pregledajte tablicu s tipovima kose na kraju poglavlja. Prilikom prvog korištenja aparata za ravnanje uvijek odaberite postavku za nižu temperaturu.

Savjet
- Preporučujemo da ploče aparata držite zaključane prije korištenja.

1 Umetnite utikač u utičnicu.
2 Pritisnite gumb ⏻ (⑤) i držite ga dok zaslon ne zasvijetli.
↳ Prikazat će se zadana postavka temperature 160°C (②).
3 Pritisnite gumb + ili − (④) kako biste odabrali željenu postavku temperature. Pregledajte tablicu s tipovima kose na kraju poglavlja.
↳ Dok se grijaće ploče zagrijavaju, znamenke temperature će bljeskati.
↳ Kada grijaće ploče dosegnu odabranu temperaturu, znamenke temperature prestat će bljeskati.

ThermoGuard
ThermoGuard sprječava slučajno izlaganje toplini većoj od 200°C. Kada temperaturu povećate iznad 200°C, ona će se povećavati u koracima od samo 5°C.

4 Funkcija iona aktivira se kada se aparat uključi, a pruža dodatni sjaj i smanjuje statički elektricitet.
↳ Prikazat će se indikator funkcije za stvaranje iona (①).
↳ Možda ćete osjetiti specifičan miris i zvuk. To je uobičajeno jer ih stvara generator iona.
5 Gurnite kvačicu za zaključavanje (⑦) prema dolje kako biste otključali aparat.
6 Gumbi će se automatski zaključati ako se nijedan ne pritisne 15 sekundi kako bi se spriječilo slučajno pritiskanje.
Pritisnite + 1 s kako biste otključali aparat.
7 Počešljajte kosu i započnite razdvajanjem osušene kose u pramenove širine do 5 cm.
Napomena: ako je kosa gusta, preporučuje se razdvajanje u više pramenova.
8 Jedan pramen kose stavite između grijaćih ploča (⑧) i ručice čvrsto spojite.
9 Aparat za ravnanje gurajte duž kose (maks. 5 sekundi) od korijena do vrha bez zaustavljanja, kako se kosa ne bi pregrijala.
10 Kako biste izravnali ostatak kose, ponavljajte korake od 7 do 9 dok ne postignete željeni izgled.
11 Kako biste završili oblikovanje kose, nanesite malo spreja za sjaj ili laka za fleksibilno učvršćivanje.

Savjet: kosu nemojte češljati prilikom oblikovanja.
Napomena: aparat ima funkciju za automatsko isključivanje. Automatski će se isključiti nakon 60 minuta.

3 Oblikovanje kovrča i uvojaka

Oblikovanje kovrča (sl. 2)

1 Uzmite pramen kose i stavite ga između grijaćih ploča.
2 Kosu jednom omotajte oko aparata za ravnanje tako da prekriva njegov gornji dio. Držite preostalu kosu kako bi ostala između ploča.
3 Aparat za ravnanje okrenite 180 stupnjeva prema unutra.
4 Ruku koja drži preostalu kosu iz koraka 2 pomaknite na hladni vrh.
5 Povlačite aparat za ravnanje prema dolje uzduž kose i neprestano ga okrećite dok ne dosegnete vrhove kose.

Savjet: nježno držite dršku aparata kako biste ga jednostavno okretali
Oblikovanje uvojaka (sl. 3)

1 Izravnajte kosu na način opisan u poglavlju 2. Kako se aparat za ravnanje približava vrhovima kose, polako okrenite ručni zglob kako biste aparat okrenuli polukružno prema unutra (ili prema van) dok kosa ne sklizne s ploča.
2 Navedeni korak ponavljajte dok ne postignete željenu frizuru.

Nakon korištenja:

1 Isključite aparat i iskopčajte ga.
2 Stavite ga na površinu otpornu na toplinu dok se ne ohladi.
3 Očistite aparat i grijaće ploče vlažnom krpom.
4 Sklopite grijaće ploče (⑧) i gurnite mehanizam za zaključavanje (⑦) prema gore kako biste zaključali aparat.
5 Čuvajte aparat na sigurnom i suhom mjestu gdje nema prašine. Možete ga i objesiti koristeći petlju za vješanje (⑥) ili spremiti u isporučenu torbicu (⑩) tako da aparat i kabel budu ispravno postavljeni (⑪).

Savjet
- Aparat za ravnanje koristite isključivo na suhoj kosi.
- Osobe koje često koriste aparat za ravnanje trebaju nanositi proizvode za zaštitu kose od topline prilikom ravnanja.

Tip kose	Postavka temperature
Gruba, kovrčava ili kosa koja se teško ravna	Srednja do visoka (180 °C i više)
Tanja, mekanija ili blago valovita kosa	Niska do srednja (150 °C do 180 °C)
Svijetla, plava, izbijeljena ili obojena kosa	Niska (ispod 150°C)

4 Jamstvo i servis

Ako su vam potrebne informacije, npr. o zamjeni dodatka, ili imate problem, posjetite web-stranicu tvrtke Philips na www.philips.com ili se obratite Philips centru za korisničku podršku u svojoj državi (telefonski broj se nalazi u međunarodnom jamstvenom listu). Ako u vašoj državi ne postoji centar za potrošače, obratite se lokalnom prodavaču proizvoda tvrtke Philips.

Magyar

Köszönjük, hogy Philips terméket vásárolt, és üdvözöljük a Philips világában! A Philips által biztosított teljes körű támogatáshoz regisztrálja termékét a www.philips.com/welcome oldalon.
Az utasítások jobb megértése érdekében kérjük, tekintse meg a http://www.startresearch.co.uk/volumizer/index.html weboldalon található videoklipet.

1 Fontos!

A készülék első használata előtt figyelmesen olvassa el a felhasználói kézikönyvet, és őrizze meg későbbi használatra.

- FIGYELMEZTETÉS: Soha ne használja a készüléket víz közelében.
- Ha fürdőszobában használja a készüléket, használat után húzza ki a csatlakozódugót a fali aljzatból, mivel a víz még kikapcsolt készülék esetén is veszélyforrást jelent.
- FIGYELMEZTETÉS: Soha ne használja a készüléket fürdőkád, zuhanyzó, mosdókagyló, vagy egyéb folyadékkal teli edény közelében.
- Használat után mindig húzza ki dugót az aljzatból.
- Ha a hálózati kábel meghibásodott, a kockázatok elkerülése érdekében azt egy Philips szakszervizben, vagy hivatalos szakszervizben ki kell cserélni.
- A készüléket 8 éven felüli gyermekek, illetve csökkent fizikai, érzékelési vagy szellemi képességekkel rendelkező, vagy a készülék működtetésében járatlan személyek is használhatják, amennyiben ezt felügyelet mellett teszik, illetve ismerik a készülék biztonságos működtetésének módját és az azzal járó veszélyeket. Ne engedje, hogy gyermekek játsszanak a készülékkel. Gyermekek felügyelet nélkül nem tisztíthatják a készüléket és nem végezhetnek felhasználói karbantartást rajta.
- Mielőtt csatlakoztatná a készüléket, ellenőrizze, hogy az azon feltüntetett feszültség megegyezik-e a helyi hálózati feszültséggel.
- Csak a kézikönyvben meghatározott rendeltetés szerint használja a készüléket.
- Ha a készülék csatlakoztatva van a feszültséghez, soha ne hagyja azt felügyelet nélkül.
- Ne használjon más gyártótól származó, vagy a Philips által jóvá nem hagyott tartozékot vagy alkatrészt. Ellenkező esetben a garancia érvényét veszti.
- Ne tekerje a hálózati csatlakozó kábelt a készülék köré.
- Mielőtt eltenné, várja meg, amíg a készülék lehűl.
- Nagyon figyeljen a készülék használatakor, hiszen az rendkívül forró lehet. Csak a fogantyújánál fogja meg a készüléket, mivel a többi része forró, illetve óvakodjon az érintésétől.
- A készüléket az állvánnyal együtt mindig hőálló, egyenletes, stabil felületen helyezze el. A forró hajegyenesítő lapok soha ne érjenek a felülethez vagy más gyúlékony anyaghoz.
- Kerülje el, hogy a hálózati kábel a készülék forró részeihez érjen.
- A bekapcsolt készüléket tartsa gyúlékony tárgyaktól és anyagoktól távol.
- Ne takarja le a forró készüléket semmivel (pl. törölközővel vagy ruhával).
- A készüléket csak száraz haj formázásához használja. Ne működtesse a készüléket nedves kézzel.
- Tartsa a hajegyenesítő lapokat tisztán, portól és szennyeződéstől, valamint hajformázó habtól, spray-től és zselétől mentesen. Ne használja a készüléket hajformázó készítményekkel együtt.
- A hajegyenesítő lapok bevonattal rendelkeznek. A bevonat az idő folyamán kophat. Ez azonban nem befolyásolja a készülék teljesítményét.
- Ha festett hajon használja a készüléket, a hajegyenesítő lapok elszíneződhetnek. Mielőtt műhajhoz vagy parókához használná, mindig kérjen tanácsot a forgalmazójuktól.
- A készüléket kizárólag Philips hivatalos szakszervizbe vigye vizsgálatra, illetve javításra. A szakszerűtlen javítás a felhasználó számára különösen veszélyes lehet.
- Az áramütés elkerülése érdekében ne helyezzen fémtárgyat a nyílásokba.

Elektromágneses mezők (EMF)

Ez a Philips készülék az elektromágneses terekre érvényes összes vonatkozó szabványnak és előírásnak megfelel.

Környezetvédelem

Ez a termék kiváló minőségű anyagok és alkatrészek felhasználásával készült, amelyek újrahasznosíthatók és újra felhasználhatók.
A termékhez kapcsolódó áthúzott kerekes kuka szimbólum azt jelenti, hogy a termékre vonatkozik a 2012/19/EU európai irányelv.
Tájékozódjon az elektromos és elektronikus termékek szelektív hulladékként történő gyűjtésének helyi feltételeiről.
Cselekedjen a helyi szabályozásoknak megfelelően, és a kiselejtezett készülékeket gyűjtse elkülönítve a lakossági hulladéktól. Az elhasznált termék megfelelő hulladékkezelése segítséget nyújt a környezettel és az emberi egészséggel kapcsolatos esetleges negatív következmények megelőzésében.

2 Hajegyenesítés

A haj előkészítése
- Samponnal mossa meg a haját, majd használjon balzsamot
- Kezelje haját a hő ellen védelmet nyújtó termékkel, majd ritka fogú fésűvel fésülje ki
- Szárítsa meg a haját egy hajkefével

Használat
Minden esetben a hajtípusának megfelelő hőmérsékletet válasszon. Kérjük, a fejezet végén található táblázat segítségével határozza meg hajtípusát. A hajegyenesítő első használatakor válasszon alacsonyabb hőfokot.

Tanács
- Használat előtt a hajegyenesítő lapokat ajánlatos összezárva tárolni.

1 Csatlakoztassa a dugaszt a tápcsatlakozó aljzatba.
2 Nyomja le és tartsa lenyomva a ⏻ gombot (⑤), amíg a kijelző be nem kapcsol.
↳ A 160 °C-os alapértelmezett hőmérséklet-beállítás megjelenik a kijelzőn (②).
3 A kívánt hőmérséklet-beállítás kiválasztásához nyomja meg a(z) + vagy a(z) − gombokat (④). A fejezet végén található táblázat segítségével határozza meg hajtípusát.
↳ A hajegyenesítő lapok melegedésével a hőmérsékletjelző számjegyei villogni kezdenek.
↳ Amint a hajegyenesítő lapok elérték a kívánt hőmérsékletet, a hőmérsékletjelző számjegyeinek villogása megszűnik.

ThermoGuard hővédelem
A ThermoGuard funkcióval megelőzheti a készülék esetleges túlhevülését (200 °C-ot meghaladó hőmérséklet). Ha 200 °C-ot meghaladó értékre növeli a hőmérsékletet, az fokozatosan, 5 °C-onként melegedik fel.

4 A további csillogást és a haj kisimítását biztosító ionizáló funkció a készülék bekapcsolásával aktiválódik.
↳ Az ionizáló funkció jelzése (①) megjelenik.
↳ Előfordulhat, hogy jellegzetes szagot érez vagy sistergő hangot hall. Ez megszokott, azt az iongenerátor okozza.
5 Csúsztassa lefelé a zárat (⑦) a készülék kinyitása érdekében.
6 Ha 15 másodpercig egy gombot sem nyom le, a gombok automatikusan lezárnak, az akaratlan be- és kikapcsolás elkerülésére.
A készülék zárolásának feloldásához 1 másodpercig nyomja le a + gombot.
7 Fésülje meg a haját, majd a megszárított hajat ossza legfeljebb 5 cm széles tincsekre.
Megjegyzés: Vastag szálú haj esetén tanácsos azt több tincsre osztani.
8 Helyezze a hajtincset a hajegyenesítő lapok közé (⑧), majd határozott mozdulattal nyomja össze a fogantyúkat.
9 Simítsa végig a hajegyenesítőt a haj teljes hosszúságán, egy egyszerű mozdulattal (max. 5 másodpercig) a hajszálak gyökerétől a végükig a túlmelegedés elkerülése érdekében megállás nélkül.
10 A fennmaradó hajtincsek kiegyenesítéséhez ismételje a 7-9. lépéseket a kívánt eredmény eléréséig.
11 A hajformázás befejezéseképp fújjon hajfényt vagy rugalmas tartást biztosító hajlakkot hajára.

Tipp: Hajformázás közben ne fésülje ki haját.
Megjegyzés: A készülék automatikus kikapcsolás funkcióval rendelkezik. 60 után automatikusan kikapcsol.

3 Loknik és fürtök formázása

Loknik formázása (2. ábra)

1 Vegyen egy hajtincset, és helyezze el a hajegyenesítő lapok között.
2 Csavarja haját egyszer a hajegyenesítő lap köré, úgy, hogy a hajtincs fedje a hajegyenesítő felső részét. A haj fennmaradó részét tartsa úgy, hogy az a lapok között maradjon.
3 Fordítsa a hajegyenesítőt 180 fokkal befelé.
4 A haj fennmaradó részét a 2. ábrának megfelelően tartó kezét mozgassa a hőszigetelt formázóvég irányába.
5 A haj mentén húzza lefelé a hajegyenesítőt, és lefelé mozgás közben forgassa folyamatosan, míg el nem éri a hajvégeket.

Tipp: Forgatás közben gyengéden lazítson a fogantyú szorításán, így könnyebben tudja forgatni a hajegyenesítőt
Fürtök formázása (3. ábra)

1 A 2. fejezetben leírtak szerint egyenesítse ki a haját. Ahogy a hajegyenesítő közel kerül a hajvégekhez, lassú mozdulatokkal fordítsa el a csuklóját, hogy a hajegyenesítőt félkörös mozdulattal addig befelé (vagy kifelé) fordíthassa, míg a haj le nem csúszik a lemezekről.
2 Ismételje addig a fenti lépést, míg el nem éri a kívánt hatást.

A használatot követően:

1 Kapcsolja ki a készüléket, és a csatlakozódugót húzza ki a fali aljzatból.
2 Helyezze a készüléket egy hőálló felületre, amíg az ki nem hűl.
3 A készüléket és a hajegyenesítő lapokat nedves ruhával tisztítsa.
4 A készülék lezárásához csukja össze a hajegyenesítő lapokat (⑧), majd csúsztassa felfelé a zárat (⑦).
5 A készüléket száraz és portól mentes helyen tárolja. A készülék az akasztóhurokra (⑥) függesztve, illetve a mellékelt tokban (⑩) egyaránt tárolható, a készülék és a kábel megfelelő elhelyezésével (⑪).

Tanács
- A hajegyenesítőt csak száraz hajon használja.
- A hajegyenesítő gyakori használata esetén ajánlatos a haj hő elleni védelmét biztosító termékek használata.

Hajtípus	Hőfokbeállítás
Durva szálú, göndör, vagy nehezen kiegyenesíthető haj	Közepes és magas (180 °C felett)
Finom szálú, közepesen vastag vagy enyhén hullámos haj	Közepes és magas (150 °C és 180 °C között)
Világos, szőke, szőkített vagy festett haj	Alacsony (150 °C alatt)

4 Jótállás és szerviz

Ha információra van szüksége, pl. egy tartozék cseréjével kapcsolatban, vagy valamilyen probléma merül fel a használat során, látogasson el a Philips honlapjára (www.philips.com), vagy forduljon az adott ország Philips vevőszolgálatához (a telefonszámot megtalálja a világszerte érvényes garancialevélen). Ha országában nem működik ilyen vevőszolgálat, forduljon a Philips helyi szaküzletéhez.

Қазақша

Шаш түзеткіш
Осы затты сатып алуыңызбен құттықтаймыз және Philips компаниясына қош келдіңіз! Philips ұсынатын қолдауды толық пайдалану үшін өнімді www.philips.com/welcome торабында тіркеңіз.
Нұсқауларды жақсырақ түсіну үшін, http://www.startresearch.co.uk/volumizer/index.html торабындағы бейне клипті көріңіз.

1 Маңызды ақпарат

Құралды қолданар алдында осы пайдаланушы нұсқаулығын мұқият оқып шығыңыз және болашақта анықтама құралы ретінде пайдалану үшін сақтап қойыңыз.

- АБАЙЛАҢЫЗ! Бұл құралды судың жанында пайдаланбаңыз.
- Жуынатын бөлмеде пайдаланып болғаннан кейін, құралды розеткадан ажыратыңыз. Себебі, құралдың өшірілген күйінде де суға жақын орналасуы қауіпті болып есептеледі.
- АБАЙЛАҢЫЗ! Құралды ванна, душ, бассейн немесе сумен толтырылған басқа заттардың жанында қолданбаңыз.
- Пайдаланып болғаннан кейін, құралды ток көзінен ажыратыңыз.
- Қуат сымы зақымданған болса, қауіпті жағдай орын алмауы үшін, оны тек Philips компаниясында, Philips мақұлдаған қызмет орталығында немесе білікті мамандар ауыстыруы керек.
- Бақылау астында болса немесе құралды қауіпсіз түрде пайдалану туралы нұсқаулар алған болса және байланысты қауіптерді түсінсе, бұл құралды 8 және одан жоғары жастағы балалар және дене, сезу немесе ақыл-ой қабілеттері кем я болмаса тәжірибесі мен білімі жоқ адамдар пайдалана алады. Балалар құралмен ойнамауы керек. Балалар тазалауды және пайдаланушының күтуін бақылаусыз орындамауы керек.
- Құралды қосар алдында, онда көрсетілген кернеу жергілікті кернеуге сәйкес келетінін тексеріңіз.
- Құралды осы нұсқаулықта көрсетілмеген басқа мақсаттарға пайдаланбаңыз.
- Розеткаға қосылып тұрғанда, құралды еш уақытта қадағалаусыз қалдырмаңыз.
- Басқа өндірушілер шығарған немесе Philips компаниясы нақты ұсынбаған қосалқы құралдар мен бөлшектерді пайдаланушы болмаңыз. Ондай қосалқы құралдар мен бөлшектерді пайдалансаңыз, құралдың кепілдігі өз күшін жояды.
- Қуат сымын құралға орамаңыз.
- Құралды жинап қоятынның алдында, оның сәл суығанын күтіңіз.
- Құралды пайдаланғанда толық мұқият болыңыз, себебі ол қатты ыстық болады. Басқа бөліктері ыстық болатындықтан тек тұтқасынан ұстаңыз және теріге тигізуден сақ болыңыз.
- Әрқашан құрылғының тірегін ыстыққа төзімді, тұрақты, тегіс бетке қойыңыз. Ыстық қыздырғыш пластиналар бетке немесе басқа тез тұтанғыш материалға тимеуі тиіс.
- Қуат сымын құрылғының қызып кететін жерлеріне тигізбеңіз.
- Құрылғы қосулы тұрған кезде, оны тез жанып кететін заттар мен материалдардан алыс ұстаңыз.
- Құрал қызып тұрғанда, оны ешқашан ештеңемен жаппаңыз (мысалы сүлгімен немесе матамен).
- Құралды тек құрғақ шашқа пайдаланыңыз. Ылғал қолмен құралды пайдаланбаңыз.
- Қыздырғыш пластиналарды таза ұстаңыз және оларда шаң мен мусс, спрей және гель сияқты шаш үлгілерін жасайтын заттар қалдырмаңыз. Құрылғыны ешқашан шаш үлгілерін жасайтын заттармен бірге пайдаланбаңыз.
- Қыздырғыш пластиналардың жабыны бар. Бұл жабын уақыт өте жайлап ескіреді. Дегенмен, бұл құрылғының жұмысына әсер етпейді.
- Егер құрылғыны боялған шашқа қолдансаңыз, қыздырғыш пластиналарда дақтар қалуы мүмкін. Алдымен оны жасанды шашта пайдаланыңыз, әрқашан дистрибьютормен кеңесіңіз.
- Тексеру немесе жөндету үшін құралды тек қана Philips рұқсат еткен қызмет орталығына апарыңыз. Біліктілігі жоқ адамдардың жөндеуі пайдаланушыға өте қауіпті жағдай тудыруы мүмкін.
- Электр тогы соқпауы үшін, тесіктерге темір заттарды салмаңыз.

Электромагниттік өрістер (ЭМӨ)

Осы Philips құралы электромагниттік өрістерге қатысты барлық қолданыстағы стандарттар мен ережелерге сәйкес келеді.

Қоршаған орта

Бұл өнім қайта өңдеп, қайта пайдалануға болатын жоғары сапалы материалдар мен бөлшектерден жасалған.
өнімге осы үсті сызылған дөңгелекті қоқыс себетінің белгісі жапсырылған болса, бұл — өнімге 2012/19/EU еуропалық нұсқауы қолданылады деген сөз.
Электр және электрондық бұйымдарды қоқысқа лақтыру жергілікті ережелерімен танысып алыңыз.
Жергілікті ережелерді сақтап, ескірген бұйымдарды әдепкі қоқысқа қоспай, жеке лақтыруыңызды өтінеміз. Ескірген өнімді қоқысқа дұрыс тастау қоршаған орта мен адам денсаулығына кері әсер тию мүмкіндігінің алдын алуға көмектеседі.

2 Шашты түзету

Шашты дайындау
- Шашты шампунімен және кондиционермен жуыңыз
- Қызудан қорғайтын өнімді қолданып, шашыңызды үлкен тісті тарақпен тараңыз
- Шашыңызды тарай отырып фенмен кептіріңіз

Пайдалану
Шашыңыздың түріне сәйкес келетін температураның таңдалғанын тексеріңіз. Тараудың соңындағы «Шаш түрі» кестесін қараңыз. Шаш түзеткішті алғаш пайдаланғанда, әрдайым төменгі параметрді таңдаңыз.

Кеңес
- Қолданар алдында қыздыратын тілімшелерді құлыптаулы күйде ұстау ұсынылады.

1 Штепсельдік ұшты розеткаға қосыңыз.
2 Экран жанғанша ⏻ түймесін (⑤) басып тұрыңыз.
↳ Әдепкі температура параметрі ретінде 160°C көрсетіледі (②).
3 Керекті температура параметрін таңдау үшін + немесе − түймелерін (④) басыңыз. Тараудың соңындағы «Шаш түрі» кестесін қараңыз.
↳ Қыздыру тілімшелері қызып жатқанда, температура сандары жыпылықтайды.
↳ Қыздыратын тілімшелер таңдалған температураға жеткенде, температура сандары жыпылықтауын қояды.

ThermoGuard
ThermoGuard функциясы абайсызда 200°C-тан жоғары температура әсеріне ұшыраудан сақтайды. Температураны 200°C-тан жоғары асырғанда, температура әр қадам сайын тек 5°C жоғарылайды.

4 Құрылғы қосылған кезде, иондау функциясы да іске қосылады. Бұл функция шашты жылтыратып, бұйра шашты тегістейді.
↳ Ион көрсеткіші (①) дисплейге шығады.
↳ Ерекше бір иіс және ысылдаған дыбыс шығуы мүмкін. Бұл — қалыпты, себебі оларды ион генераторы шығарады.
5 Құралды ашу үшін, (⑦) ілгегін төмен қарай сырғытыңыз.
6 Абайсызда ауысып қосылып кетпеу үшін, 15 секунд бойы ешбір түйме басылмаған жағдайда пернелер автоматты түрде құлыптанады.
Құрылғының құлпын ашу үшін, + түймесін 1 сек басып тұрыңыз.
7 Шашыңызды тарап, фенмен кептірілген шашыңызды ені 5 см-ден аспайтындай етіп бөліктерге қыстырыңыз.
Ескертпе: қалыңырақ шаш үшін көбірек бөліктер жасау ұсынылады.
8 Шаш бөлігінің біреуін қыздыру тілімшелері (⑧) арасына қойып, тұтқаларды бірге мықтап басыңыз.
9 Шаш түзеткішті шаштың бойымен, түбінен бастап төмен қарай тоқтатпастан бірқалыпты жүргізіп (ең көбі 5 секунд) шаштың күйіп қалуына жол бермеңіз.
10 Қалған шашты түзету үшін, керекті көрініске қол жеткізгенше 7-9 қадамдарды қайталаңыз.
11 шаш үлгілеуді аяқтау үшін, жылтырақ спрей немесе иілгіштікті сақтайтын шаш спрейін шашыңыз .

Кеңес: шаш үлгісін жасап жатқанда шашыңызды тарамаңыз.
Ескертпе: құралда автоматты түрде өшу функциясы бар. Ол 60 минуттан соң автоматты түрде сөнеді.

3 Бұйра және шиыршық шаштар жасау

Бұйра шаштар жасау (2-сурет)

1 Шаштың бір бөлігін алып, қыздырғыш пластиналардың арасына салыңыз.
2 Шашты түзеткішке бір орап, шашпен түзеткіштің жоғарғы жағын жабыңыз. Қалған шашты пластиналардың арасында тұратындай етіп ұстап тұрыңыз.
3 Түзеткішті 180 градус ішке бұраңыз.
4 Ұш жағын салқындату үшін, 2-қадамдағы қалған шашты ұстап тұрған қолыңызды жылжытыңыз.
5 Түзеткішті шаштың бойымен төмен қарай тартып, шаштың ұшына жеткенше төмен қарай тоқтамай айналдыра беріңіз.

Кеңес: Түзеткішті бұрау оңай болу үшін, сапты бұраған кезде аздап бостау ұстаңыз
Шиыршық шаштар жасау (3-сурет)

1 Шашыңызды 2-тарауда сипатталғандай түзетіңіз. Түзеткіш шаштың ұштарына жете бергенде, шаш пластиналардан сусып түскенше түзеткішпен ішке (немесе сыртқа) қарай жартылай шеңбер қозғалысын жасап, білегіңізді бұраңыз.
2 Керекті көрініске қол жеткізгенше жоғарыдағы қадамды қайталаңыз.

Пайдаланғаннан кейін:

1 Құралды өшіріп, розеткадан ажыратыңыз.
2 Оны әбден суығанша ыстыққа төзімді бетке қойыңыз.
3 Құралды және қыздыратын тілімшелерді дымқыл шүберекпен сүртіңіз.
4 Қыздыратын тілімшелерді (⑧) жауып, құрылғыны құлыптау үшін жапқыш құлыпты (⑦) жоғары қарай сырғытыңыз.
5 Құралды шаңы жоқ, құрғақ және қауіпсіз жерде сақтаңыз. Сонымен қатар, оны ілетін ілмегінен (⑥) іліп қоюға немесе құрылғымен бірге берілген дорбада (⑩) және кабелін дұрыстап орналастырып (⑪) сақтауға болады.

Кеңес
- Шаш түзеткішті тек шаш құрғақ кезде пайдаланыңыз.
- Жиі пайдаланушыларға түзету кезінде қорғаныс өнімдерін пайдалану ұсынылады.

Шаш түрі	Температура параметрі
Қатты, бұйра, түзетуі қиын	Орташадан жоғарыға дейін (180 °C және одан жоғары)
Жұмсақ, орташа қалыңдықты немесе жұмсақ толқынды	Төменнен орташаға дейін (150 °C - 180 °C)
Ашық түсті, сары шашты, түссіздендірілген немесе боялған	Төмен (150°C-тан төмен)

4 Кепілдік және қызмет көрсету

Егер қосымша бөлшекті ауыстыру туралы ақпарат алу керек болса немесе сізде шешілмеген мәселе болса, Philips компаниясының www.philips.com веб-торабына кіріңіз немесе еліңіздегі Philips тұтынушылар орталығымен байланысыңыз (ол нөмірді дүние жүзі бойынша берілетін кепілдік кітапшасынан алуға болады). Егер еліңізде тұтынушыларға қолдау көрсету орталығы болмаса, онда жергілікті Philips компаниясының дилеріне барыңыз.

Тұрмыстық қажеттіліктерге арналған

Өндіруші: "Филипс Консьюмер Лайфстайл Б.В.", Туссендиепен 4, 9206 АД, Драхтен, Нидерланды.

Ресей және Кедендік Одақ территориясына импорттаушы: «Филипс» ЖШҚ, Ресей, Мәскеу қаласы, Сергей Макеев көшесі, 13-үй, тел. +7 495 961 1111

Қазақстан Республикасында сатып алынған тауарға қатысты шағымдарды қабылдайтын заңды тұлға: «Филипс Казахстан» ЖШС Манас көшесі, 32А, 503-кеңсе, 050008, Алматы қаласы, Қазақстан, тел. 8 75 11 65 0123

Юр. лицо принимающее претензии в отношении товара, приобретенного на территории Республики Казахстан: ТОО «Филипс Казахстан» ул.Манаса, 32А офис 503, 050008 Алматы, Казахстан, тел. 8 75 11 65 0123

Lietuviškai

Sveikiname įsigijus ,,Philips" gaminį ir sveiki atvykę! Norėdami pasinaudoti ,,Philips" siūloma pagalba, užregistruokite savo gaminį adresu www.philips.com/welcome.
Kad geriau suprastumėte instrukcijas, peržiūrėkite vaizdo filmuką svetainėje http://www.startresearch.co.uk/volumizer/index.html.

1 Svarbu

Prieš pradėdami naudoti prietaisą atidžiai perskaitykite šį vartotojo vadovą ir saugokite jį, nes jo gali prireikti ateityje.

- ĮSPĖJIMAS: nenaudokite šio prietaiso netoli vandens.
- Naudodami prietaisą vonioje, iš karto po naudojimo ištraukite kištuką iš elektros lizdo. Arti esantis vanduo kelią grėsmę net ir tada, kai prietaisas yra išjungtas.
- PERSPĖJIMAS: nenaudokite prietaiso šalia vonios, dušo, kriauklės ar kitų indų, pripildytų vandens.
- Baigę naudoti, būtinai išjunkite prietaisą iš maitinimo tinklo.
- Jei pažeistas maitinimo laidas, jį turi pakeisti ,,Philips" darbuotojai, ,,Philips" įgaliotasis techninės priežiūros centras arba kiti panašios kvalifikacijos specialistai, kitaip kyla pavojus.
- Šį prietaisą gali naudoti 8 metų ir vyresni vaikai bei asmenys, kurių fiziniai, jutimo ir protiniai gebėjimai yra silpnesni, arba neturintieji patirties ir žinių su sąlyga, kad jie bus išmokyti saugiai naudotis prietaisu ir prižiūrimi siekiant užtikrinti, jog jie saugiai naudotų prietaisą, ir supažindinti su susijusiais pavojais. Vaikai negali žaisti su šiuo prietaisu. Valyti ir taisyti prietaiso vaikai be suaugusiųjų priežiūros negali.
- Prieš įjungdami prietaisą įsitikinkite, kad ant prietaiso nurodyta įtampa atitinka vietinę tinklo įtampą.
- Nenaudokite prietaiso kitais tikslais, išskyrus nurodytus šiame vadove.
- Prijungę prietaisą prie maitinimo tinklo, nepalikite jo be priežiūros.
- Nenaudokite jokių priedų ar dalių, pagamintų kitų bendrovių arba nerekomenduojamų ,,Philips". Jei naudosite tokius priedus arba dalis, nebegalios jūsų garantija.
- Nevyniokite prietaiso į maitinimo laidą.
- Prieš padėdami į laikymo vietą, leiskite prietaisui atvėsti.
- Naudodami prietaisą būkite atidūs, nes jis gali būti labai įkaitęs. Laikykite rankeną, nes kitos dalys yra įkaitusios, kad išvengtumėte kontakto su oda.
- Prietaisą su stovu visada statykite ant karščiui atsparaus stabilaus plokščio paviršiaus. Įkaitusios kaitinimo plokštės niekada neturėtų liestis su paviršiumi ar kita degia medžiaga.
- Saugokite, kad maitinimo laidas nesiliestų prie karštų prietaiso dalių.
- Įjungtą prietaisą laikykite atokiai nuo degių daiktų ir medžiagų.
- Jokiu būdu neuždenkite įkaitusio prietaiso (pvz., rankšluosčiu ar audiniu).
- Prietaisą naudokite tik plaukams išdžiūvus. Nenaudokite prietaiso, jei jūsų rankos šlapios.
- Kaitinimo plokštes saugokite nuo dulkių ir šukuosenai formuoti skirtų priemonių, pvz., putų, lako ir želės. Niekada nenaudokite prietaiso kartu su šukuosenai formuoti skirtomis priemonėmis.
- Kaitinimo plokštelės padengtos danga. Ši danga gali pamažu dėvėtis. Tačiau tai nekenkia prietaiso veikimo efektyvumui.
- Naudojant prietaisą su dažytais plaukais, kaitinimo plokštės gali išsitepti. Visada pasikonsultuokite su pardavėju prieš naudodami prietaisą su dirbtiniais plaukais.
- Prietaisą apžiūrėti ar taisyti pristatykite tik į ,,Philips" įgaliotąjį techninės priežiūros centrą. Prietaisą taisantys nekvalifikuoti darbuotojai gali naudotojui sukelti itin didelį pavojų.
- Kad išvengtumėte elektros smūgio, į angas nekiškite metalinių daiktų.

Elektromagnetiniai laukai (EMF)

,,Philips" prietaisas atitinka visus taikomus standartus ir normas dėl elektromagnetinių laukų poveikio.

Aplinkosauga

Gaminys sukurtas ir pagamintas naudojant aukštos kokybės medžiagas ir komponentus, kuriuos galima perdirbti ir naudoti pakartotinai.
jei matote perbrauktos šiukšlių dėžės su ratukais simbolį, pritvirtintą prie gaminio, tai reiškia, kad gaminiui galioja Europos direktyva 2012/19/EB.
Sužinokite, kokia taikoma vietinė atskira elektros ir elektroninių gaminių surinkimo sistema.
Laikykitės nustatytų vietinių taisyklių ir neišmeskite senų gaminių su kitomis buitinėmis atliekomis. Tinkamas seno gaminio išmetimas padeda išvengti galimų neigiamų padarinių aplinkai ir žmonių sveikatai.

2 Plaukų tiesinimas

Plaukų paruošimas
- Išplaukite plaukus šampūnu ir kondicionieriumi
- Naudokite apsaugos nuo karščio priemones ir iššukuokite plaukus šukomis ilgais dantimis
- Išdžiovinkite plaukus šukuodami šepečiu

Naudojimas
Nustatykite jūsų plaukams tinkamą temperatūrą. Žr. skyriaus pabaigoje pateikiamą plaukų tipų lentelę. Pirmą kartą naudodami plaukų tiesinimo įtaisą, visada pasirinkite žemesnius nustatymus.

Patarimas
- Tai rekomenduojama tam, kad kaitinamosios plokštelės prieš naudojimą būtų užfiksuotos.

1 Įkiškite kištuką į maitinimo lizdą.
2 Paspauskite ir laikykite mygtuką ⏻ (⑤), kol įsijungs ekranas.
↳ Bus parodytas numatytasis temperatūros nustatymas 160 °C (②).
3 Spauskite + arba − mygtukus (④) ir pasirinkite reikiamą temperatūros nustatymą. Žr. skyriaus pabaigoje pateikiamą plaukų tipų lentelę.
↳ Kol kaitinamosios plokštelės kaista, temperatūros nustatymas mirksi.
↳ Kai kaitinamosios plokštelės pasiekia pasirinktą temperatūrą, temperatūros nustatymas nustoja mirksėti.

ThermoGuard
,,ThermoGuard" neleidžia jums netyčia pasirinkti didesnės nei 200 °C temperatūros. Kai temperatūrą padidinsite iki daugiau nei 200 °C, ji kaskart bus didinama tik 5 °C.

4 Įjungus prietaisą, automatiškai įsijungia ir jonizavimo funkcija, kuri suteikia papildomą žvilgesį ir sumažina garbanojimąsi.
↳ Rodomas jonų (①) indikatorius.
↳ Galite pajusti kvapą ar čirškiantį garsą. Tai normalu, nes tai sukelia jonų generatorius.
5 Norėdami atrakinti prietaisą paslinkite užraktą (⑦) žemyn.
6 Jei joks mygtukas nepaspaudžiamas 15 sekundžių, visi mygtukai automatiškai užrakinami, kad nebūtų paspausti netyčia.
Norėdami atrakinti prietaisą, paspauskite + ir 1 sekundę palaikykite nuspaudę.
7 Iššukuokite ir susekite išdžiovintus plaukus ne platesnėmis nei 5 cm sruogomis.
Pastaba: jei plaukai storesni, rekomenduojama daryti daugiau sruogų.
8 Rankenėlėmis tvirtai suspauskite vieną sruogą tarp kaitinamųjų plokštelių (⑧).
9 Vienu judesiu plaukų tiesinimo įtaisu braukite žemyn (maks. 5 sekundes) nuo šaknų iki galiukų ir nesustokite, kad plaukai nenudegtų.
10 Likusius plaukus tiesinkite kartodami 7–9 veiksmus, kol pasieksite reikiamą rezultatą.
11 Norėdami užbaigti savo šukuoseną, užpurkškite blizgiojo ar lankstaus fiksuojamojo plaukų lako.

Patarimas: formuodami šukuoseną nešukuokite plaukų.
Pastaba: prietaisas turi automatinio išsijungimo funkciją. Prietaisas automatiškai išsijungia po 60 minučių.

3 Modeliuokite sruogų ir garbanų šukuosenas

Sruogų modeliavimas (2 pav.)

1 Paimkite plaukų sruogą ir padėkite ją tarp kaitinimo plokščių.
2 Apsukite plaukus vieną kartą aplink tiesinimo žnyples taip, kad plaukai dengtų viršutinę tiesinimo žnyplių dalį. Likusi plaukų dalis tegul lieka tarp plokščių.
3 Pasukite tiesinimo žnyples 180 laipsnių kampu į vidų.
4 Ranką, kurioje laikote likusią plaukų dalį, laikykite ties šaltu prietaiso galu, kaip parodyta 2 pav.
5 Traukite tiesinimo žnyples žemyn palei plaukus ir nuolat sukite jas, kol ištrauksite iš plaukų.

Patarimas: švelniai laikykite rankeną ją sukdami, kad galėtumėte lengvai pasukti tiesinimo žnyples
Garbanų modeliavimas (3 pav.)

1 Tiesinkite plaukus taip, kaip aprašyta 2 skyriuje. Kai tiesinimo žnyplės bus arti plaukų galiukų, lėtai sukite riešą, kol tiesinimo žnyplės pusiau pasisuks į vidų (ar išorę), kad plaukai nuslystų nuo plokščių.
2 Kartokite anksčiau aprašytą veiksmą tol, kol atrodysite taip, kaip norite.

Po naudojimo:

1 Prietaisą išjunkite ir atjunkite nuo maitinimo tinklo.
2 Padėkite jį ant karščiui atsparaus paviršiaus, kol jis atvės.
3 Prietaisą ir kaitinamąsias plokšteles nuvalykite drėgna šluoste.
4 Suspauskite kaitinamąsias plokšteles (⑧) ir pastumkite fiksatorių (⑦) aukštyn, kad prietaisą užrakintumėte.
5 Laikykite jį saugioje ir sausoje vietoje, kurioje nėra dulkių. Taip pat galite jį pakabinti už kabinimo kilpos (⑥) arba laikyti pridėtame krepšelyje (⑩), tinkamai įdėję į vidų prietaisą ir laidą (⑪).

Patarimas
- Tiesinimo įtaisą naudokite tik su sausais plaukais.
- Jei šį prietaisą naudojate dažnai, tiesinant rekomenduojame naudoti apsaugos nuo karščio priemones.

Plaukų tipas	Temperatūros nustatymas
Šiurkštūs, garbanoti, sunkiai ištiesinami	Nuo vidutinės iki aukštos (180 °C ir daugiau)
Švelnūs, vidutinės tekstūros ar smulkiai banguoti	Nuo žemos iki vidutinės (nuo 150 °C iki 180 °C)
Blyškūs, šviesūs, šviesinti ar dažyti	Žema (mažiau nei 150 °C)

4 Garantija ir techninis aptarnavimas

Prireikus informacijos, pvz., dėl priedo pakeitimo arba jei turite problemų, apsilankykite ,,Philips" tinklapyje adresu www.philips.com arba kreipkitės į ,,Philips" klientų aptarnavimo centrą savo šalyje (jo telefono numerį rasite visame pasaulyje galiojančios garantijos lankstinuke). Jei jūsų šalyje nėra klientų aptarnavimo centro, kreipkitės į vietinį ,,Philips" platintoją.